Ведомость ссылочных документов

Обозначение	Наименование	Примечание
КМК 2.03.11-96	Защита строительных конструкций от коррозии.	
КМК 1.02-07-97	Инженерные изыскания для строительства.	
КМК 2.01-03-96	Строительство в сейсмических районах.	
КМК 2.02.01-98	Основания зданий и сооружений.	

Состав проекта

N/N П/П	Наименование листов	N листа
АС-1	Пояснительная записка. Монолитные работы. Расход материалов на водоем.	
АС-2	План котлованов, Разрез котлованов и спецификация.	
АС-3	План резервуара. Разрез 1-1, Спецификация материалов.	
АС-4	Схема каркасса. Разрез а-а. Деталь-А,Б. Спецификация.	
АС-5	Покрытие противопожарного водоема. 1-1. Спецификация.	

Пояснительная записка

1. Пожарного водоема емкостью 50м3 привязан на основании задания отдела инженерных работ.
2. Пожарный водоем разработан для непучинистых , непросадочных и некоррозийных грунтов. Сейсмичность – 8 баллов.
3. Максимальная засыпка по верху перекрытия, без учета асфальтового покрытия и гравийного основания не более 500 мм, тип толщина засыпки водоема принимается из условия промерзания грунта.
4. Грунт засыпать послойно по 15 см с оптимальным увлажнением, с последующим трамбованием легкими трамбовками.
5. Стенка, днище-монолитные Ж/б из бетона В 15, арматура класса А-III.
6. Нахлестка арматуры не менее 30d.
10. Сварку арматуры производить электродом Э42А.
8. Внутренние и наружние поверхности водоема обмазать горячим битумом за 2 раза.
11. При производстве работ по устройству выгреба строго руководствоваться КМК 3.03.01-98
12. Вокруг водоема выполнить бетонную отмостку, по гравийному основанию.
13. Вокруг водоема выполнить ограждение.

Монолитные работы

Перед бетонированием днища должна быть выполнена щебеночная подготовка толщиной 100мм, пропитанная битумом до образования пленки 1-2мм. Щебень укладывать послойно с выравниванием и уплотнением до прекращения подвижности.
Пропитку битумом производят в три приема при t=150°-170° С по всей площади.
Установленная опалубка и арматура должны быть приняты по акту представителем заказчика.
Бетонирование водоема производится непрерывно.
Во избежании появления усадочных трещин уложенный бетон в течении 7 суток поддерживается во влажном состоянии.
Уплотнение бетона стенок производить глубинными вибраторами. В местах, где арматура или опалубка препятствуют надлежащему уплотнению бетонной смеси вибраторами, ее следует дополнительно уплотнять штыкованием.
Бетон, уложенный в жаркую солнечную погоду, должен быть немедленно укрыт. Во время дождя бетонная смесь должна быть укрыта.

Проект соответствует требованиям технологических, санитарно-гигиенических, противопожарных и других норм, действующих на территории Республики Узбекистан и обеспечивает безопасную для жизни и здоровья эксплуатацию объекта при соблюдении предусмотренных рабочими чертежами мероприятий.
Главный инженер проекта: _____

Изм	Изм	№ док	Лист	Подпись	Дата
Директор		Эшмурадов Д			
ГИП		Эшмурадов А			
Разраб.		Абдуназаров А			

АС

Мирзаабадский район, МФЙ «Йўлдошобод» - реконструкция семейного врачебного пункта «Йўлдошобод» (приспособление существующего здания на 50 посещений к ОП 1-го типа).

Противопожарный водоем на 50м³

Стадия	Лист	Листов
РП	1	5

Пояснительная записка. Монолитные работы. Расход материалов на водоем.

"INNOVATSION UMUMIY LOYIHA" ООО
г.Гулистан 2026 г.

План котлованов
М 1:100

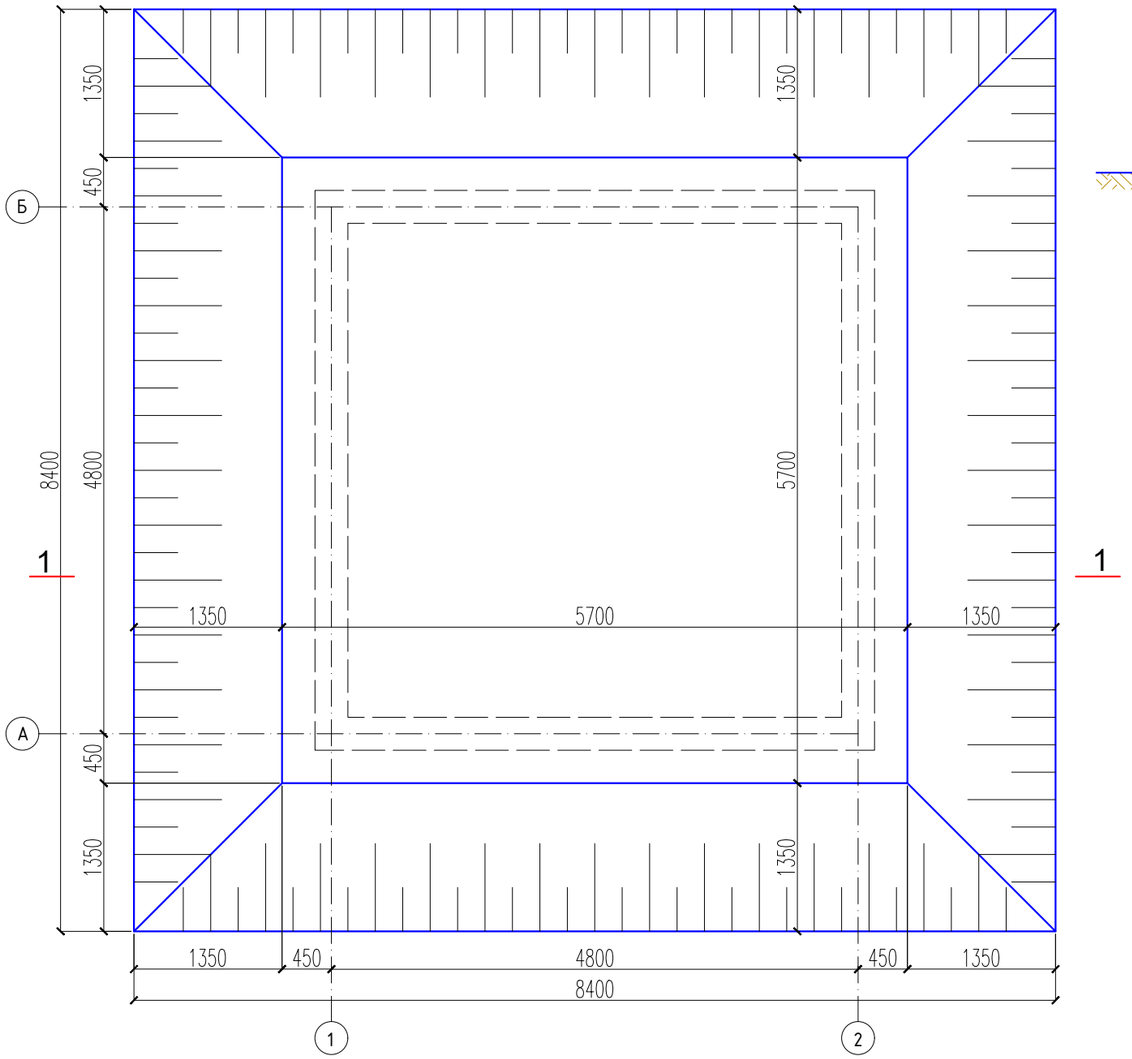

Разрез котлованов 1-1
М 1:100

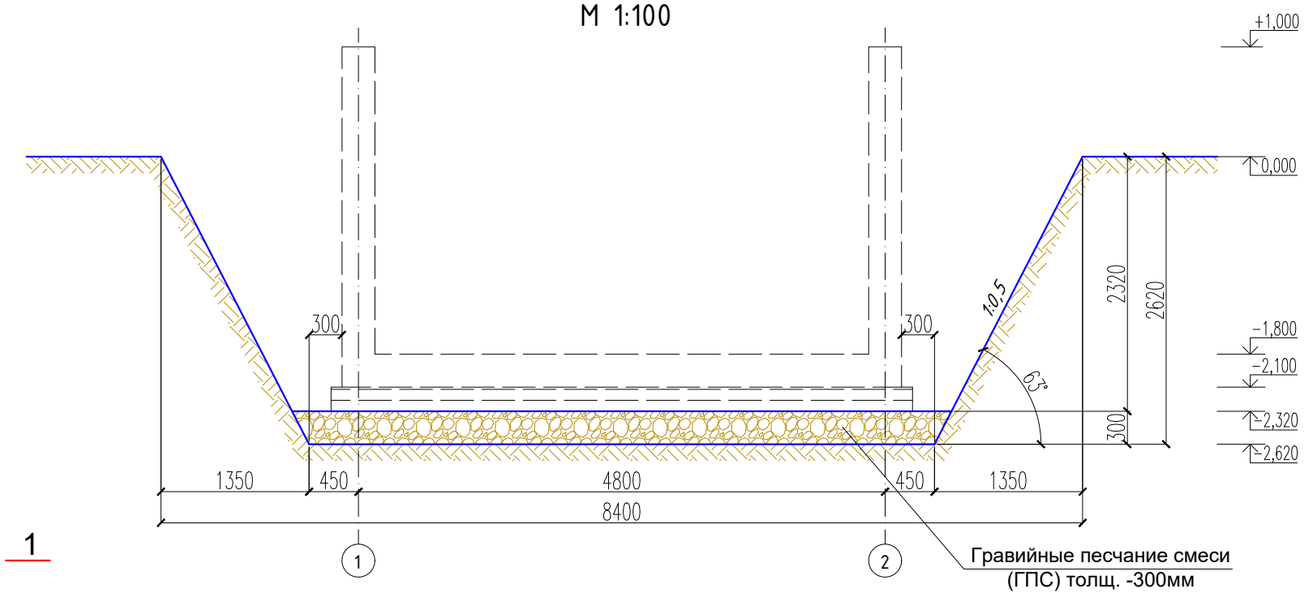

Объемы землянных работ.

№	Работы	объем
1	Рытье котлована (объем выемки грунта)	132,64 $м^3$
2	Ручная доработка (1.75%)	2,36 $м^3$
3	Перемещение грунта с бульдозерами до 20 м	135,0 $м^3$
4	Уплотненые из грваийное песчаная подущку ГПС толщ. 300мм	10,28 $м^3$
5	Засыпка траншей и котлованов с перемещением грунта до 20 м	62,78 $м^3$
6	Ручная доработка (1.75%)	1,12 $м^3$
7	Отвоз излишнего грунта 100 м	71,1 $м^3$

						АС		
					Мирзаабадский район, МФЙ «Йўлдошобод» - реконструкция семейного врачебного пункта «Йўлдошобод» (приспособление существующего здания на 50 посещений к ОП 1-го типа).			
Изм	Изм	№ док	Лист	Подпись	Дата			
Директор		Эшмурадов Д				Противопожарный водоем на 50$м^3$	Стадия	Лист	Листов
ГИП		Эшмурадов А					РП	2	5
Разраб.		Абдуназаров А				План котлованов. Разрез котлованов 1-1.	"INNOVATSION UMUMIY LOYIHA" ООО г.Гулистан 2026 г.		

План резервуара

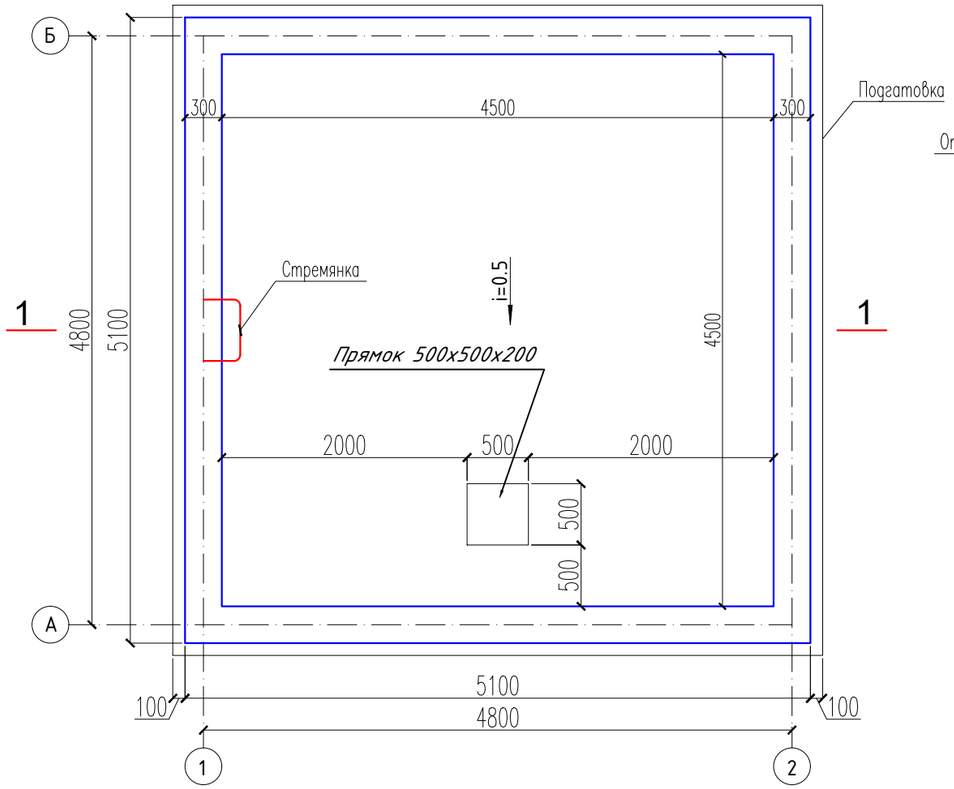

Разрез 1-1

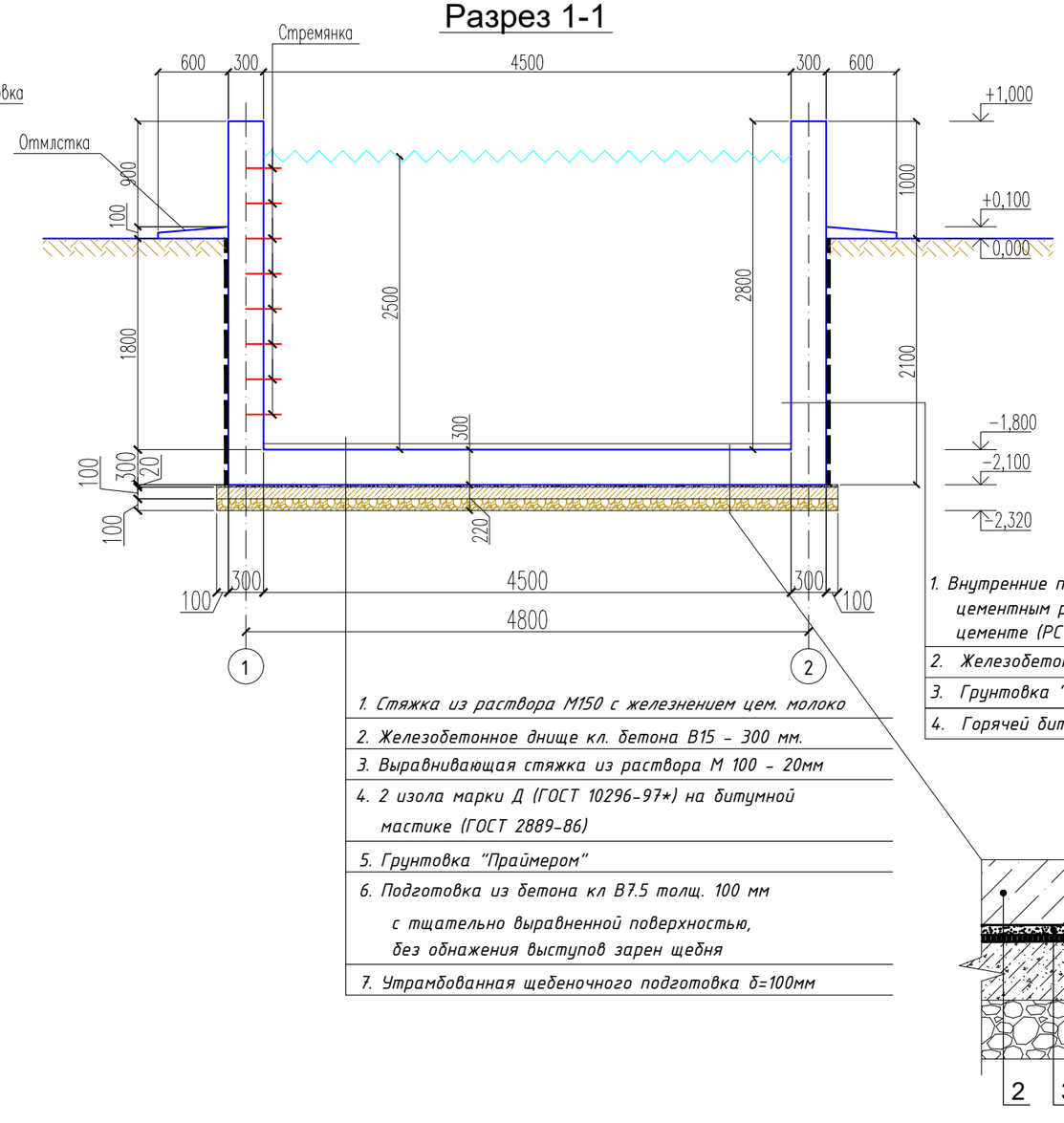

1. Внутренние поверхности резервуара оштукатурить цементным раствором М150 на сульфатостойком цементе (РСТ Уз 22266-94) толщиной 20мм.
2. Железобетонное стена кл. бетона В15 - 300 мм.
3. Грунтовка "Праймером"
4. Горячей битумная мастика за 2 раза

1. Стяжка из раствора М150 с железнением цем. молоко
2. Железобетонное днище кл. бетона В15 - 300 мм.
3. Выравнивающая стяжка из раствора М 100 - 20мм
4. 2 изола марки Д (ГОСТ 10296-97*) на битумной мастике (ГОСТ 2889-86)
5. Грунтовка "Праймером"
6. Подготовка из бетона кл В7.5 толщ. 100 мм с тщательно выравненной поверхностью, без обнажения выступов зарен щебня
7. Утрамбованная щебеночного подготовка δ=100мм

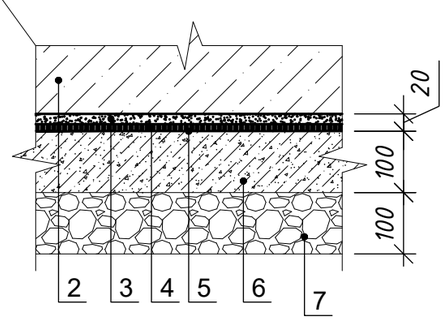

Спецификация материалов.

№	Работы	объем
	Основания днища	
1	Утрамбованная щебеночного подготовка δ=100мм	2,80 $м^3$
2	Подготовка из бетона кл В7.5 толщ. 100 мм	2,80 $м^3$
3	Грунтовка "Праймером"	28,0 $м^2$
4	Гидроизольяция 2 слоя изола марки Д (ГОСТ 10296-97*) на битумной	28,0 $м^2$
5	Выравнивающая стяжка из раствора М 100 - 20мм	28,0 $м^2$
6	Внутренние поверхности стяжка покрытия из раствора М150 с железнением цем. молоко -50мм	20,25 $м^2$
7	Внутренние поверхности улучшенная масленная окраска покрытия	20,25 $м^2$
	Основания стена	
1	Грунтовка "Праймером"	42,84 $м^2$
2	Горячей битумная мастика за 2 раза	42,84 $м^2$
3	Внутренние поверхности выгреба оштукатурить цементным раствором М150 на сульфатостойком цементе (РСТ Уз 22266-94) толщиной 20мм.	72,0 $м^2$
4	Внутренние поверхности улучшенная масленная окраска стена	72,0 $м^2$

Изм	Изм	№док	Лист	Подпись	Дата
Директор		Эшмурадов Д			
ГИП		Эшмурадов А			
Разраб.		Абдуназаров А			

АС

Мирзаабадский район, МФЙ «Йўлдошобод» - реконструкция семейного врачебного пункта «Йўлдошобод» (приспособление существующего здания на 50 посещений к ОП 1-го типа).

Противопожарный водоем на 50$м^3$

Стадия	Лист	Листов
РП	3	5

План резервуара. Разрез 1-1, Спецификация материалов.

"INNOVATSION UMUMIY LOYIHA" ООО
г.Гулистан 2026 г.

Схема каркасса

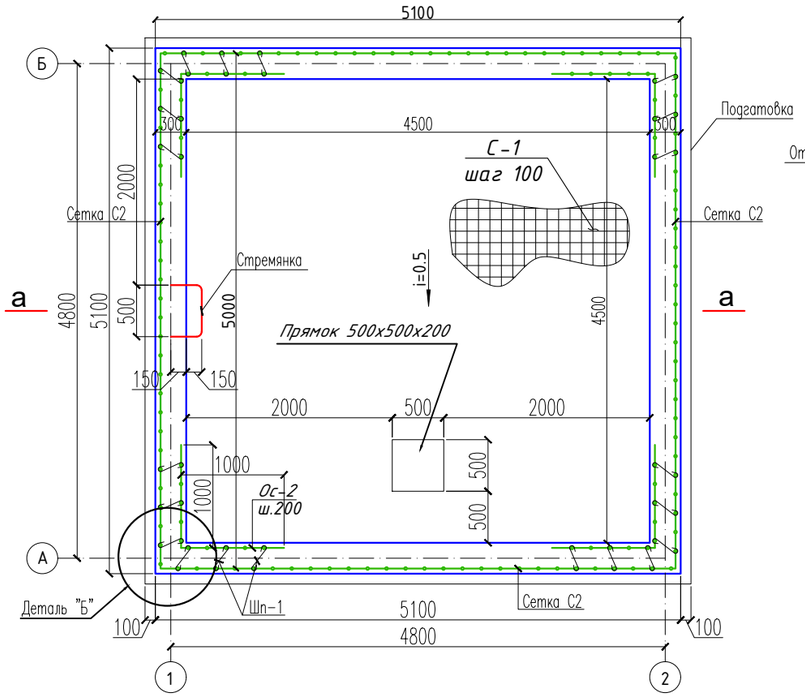

Разрез а-а

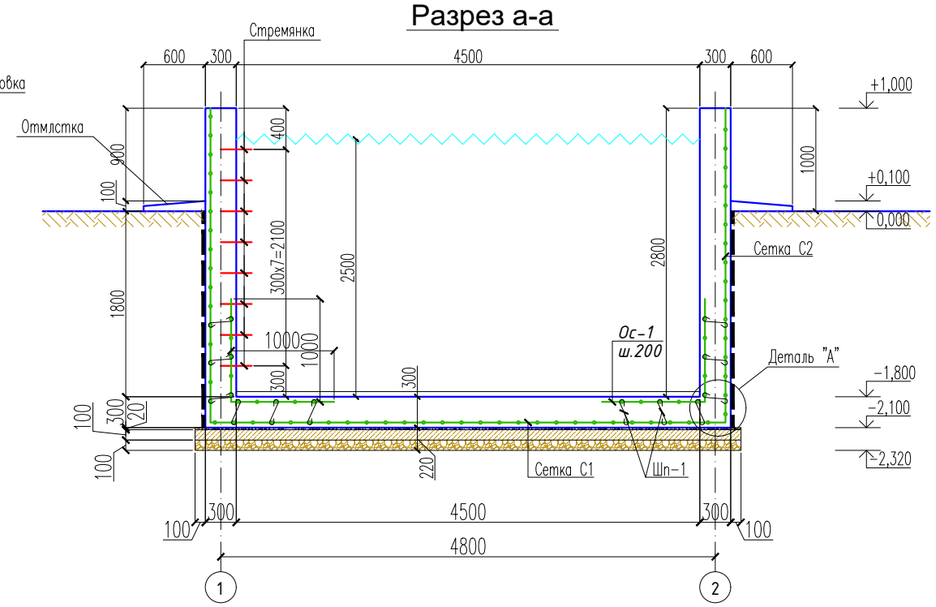

Деталь-"А"
М 1:25

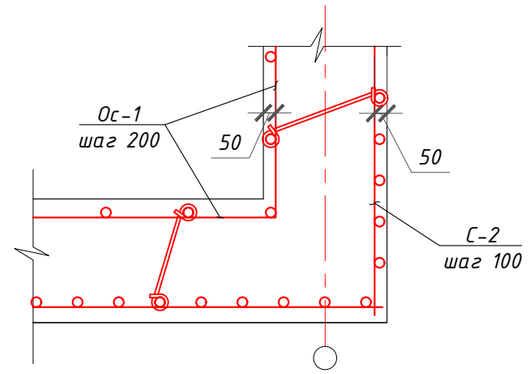

Деталь-"Б"
М 1:25

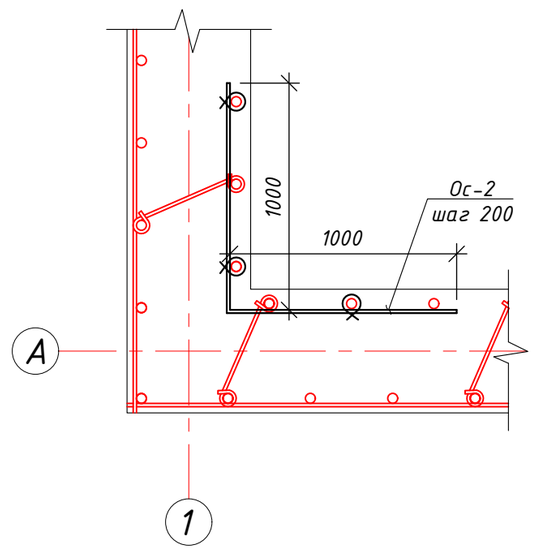

Сетка С-1,2
М 1:50

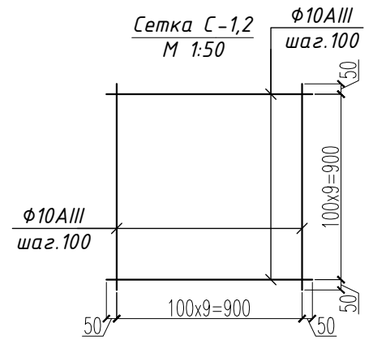

Спецификация элементов монолитных конструкций.

Марка	Поз.	Обозначение	Наименование	Кол. шт	Масса ед. кг	Примеч.
Днище	С-1	РСТ Уз 866-98	Сетка $\frac{10AIII-100}{10AIII-100}$ 500х500 см	25.0	12,34	308.5кг
	ОС-1	ГОСТ 5781-82*	Д-8АIII шаг. 200 мм L=2000 мм	90	0,79	71.1кг
	Шп-1	ГОСТ 5781-82*	Д-6АIII шаг. 400 мм L=300 мм	270	0,067	18.09кг
			Бетон кл.В15			8,0м³
Прямок	С-1.1	ГОСТ 5781-82*	Д-8АIII шаг. 200 мм L=1050 мм	10	0,414	4.14кг
Стенки	С-2	РСТ Уз 866-98	Сетка $\frac{10AIII-100}{10AIII-100}$ 305х500 см	61.0	12.34	752.74кг
	ОС-2	ГОСТ 5781-82*	Д-8АIII шаг. 200 мм L=2000 мм	60	0,79	47.4кг
	Шп-1	ГОСТ 5781-82*	Д-6АIII шаг. 400 мм L=300 мм	168	0,067	11.25кг
			Бетон кл.В15			16,12м³
Стремянка	1	ГОСТ 5781-82*	Д-16АI шаг. 300 мм L=1100 мм	8	1,738	13.9кг

Ведомость деталей

Поз.	Эскиз
Шп-1	50 / 200 / 50
Ос-1	1000 / 1000
Ос-2	1000 / 1000
С-1.1	225 / 600 / 225
Стрем.а	300 / R50 / 500 / 300

Изм	Изм	№ док	Лист	Подпись	Дата
Директор		Эшмурадов Д			
ГИП		Эшмурадов А			
Разраб.		Абдуназаров А			

АС

Мирзаабадский район, МФЙ «Йўлдошобод» - реконструкция семейного врачебного пункта «Йўлдошобод» (приспособление существующего здания на 50 посещений к ОП 1-го типа).

Противопожарный водоем на 50м³

Стадия	Лист	Листов
РП	4	5

Схема каркасса. Разрез а-а. Деталь-А,Б. Спецификация.

"INNOVATSION UMUMIY LOYIHA" ООО
г.Гулистан 2026 г.

План покрытия

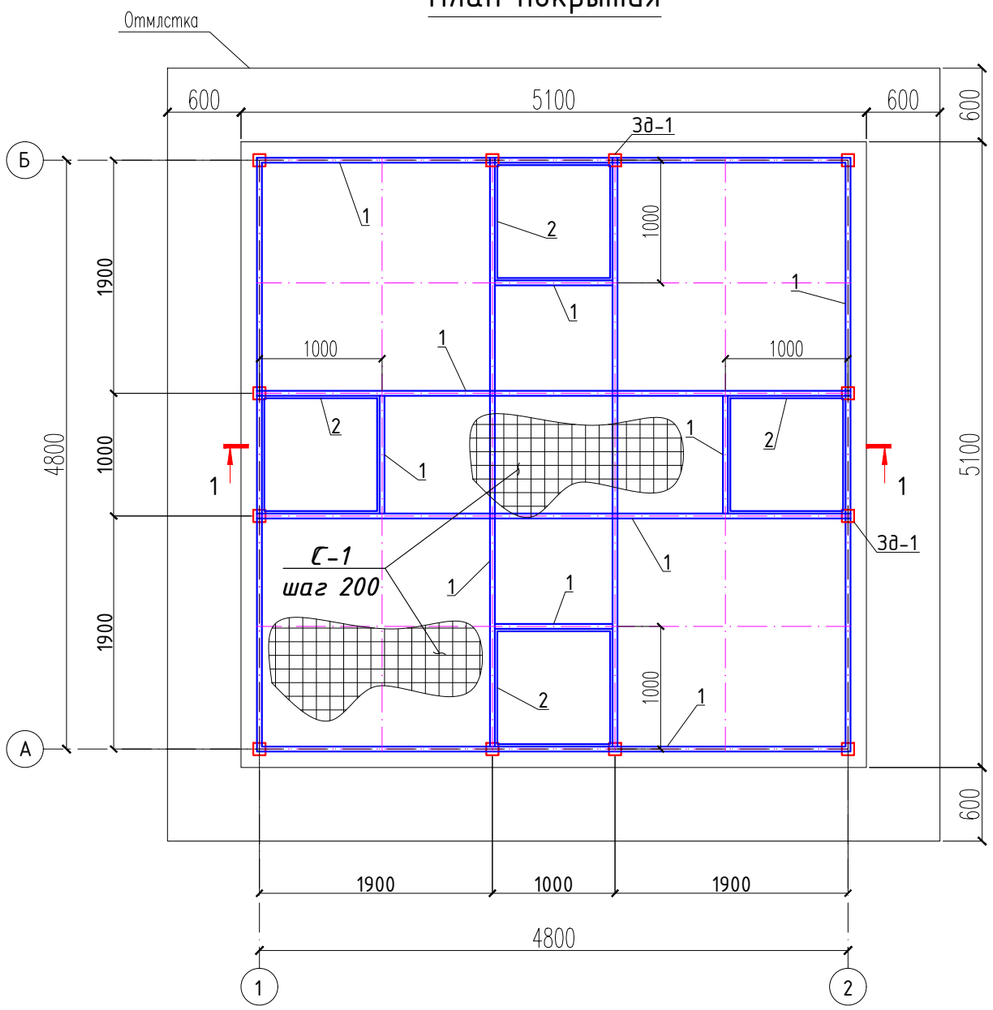

Спецификация элементов 3g–1.

Марка поз.	Обозначение	Наименование	Кол. шт	Масса ед. кг.	Всего кг.
3g–1		Закладной деталь шт	12		рас.1 шт
1	ГОСТ 103–76	130х130х5мм	1	–	0,662
2	ГОСТ 5781–82*	ø12 AIII L= 150 мм	2	0,133	0,266
		ИТОГО:			0,928 кг

Сечение отмостки

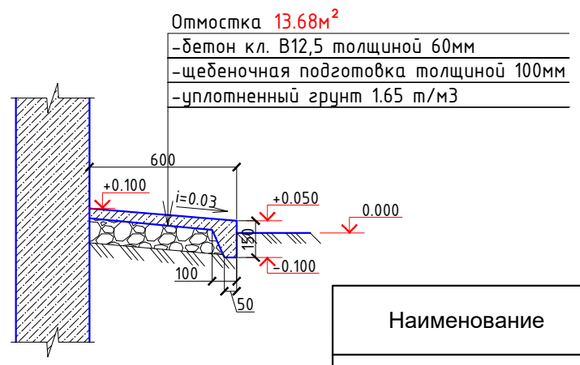

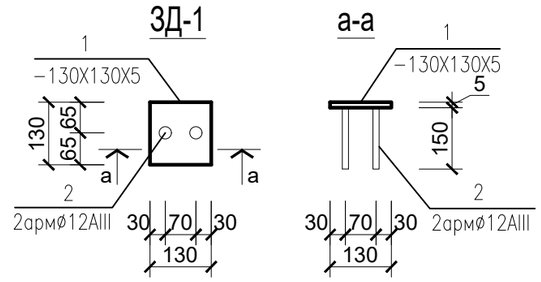

Спецификация материалов отмостки

Наименование	Вид отделки	Площад м2
Отмостка.	- Отмостка бетонная кл.бетона В12,5 толщиной 60 мм по раз. ширина 0,60 пм;	13.68 м²
Основания.	- Щебеночная подгатовка толщиной 100 мм;	1.12 м³

Спецификация расхода материалов сетчатое покрытие противопожарного водоема

Поз.	Обозначение	Наименование	Кол.	Масса ед.,кг.	Примечание
		Обрамление покрытия			
1	ГОСТ 8545-80	Труба 80х40х4, L=п.м.	42,4	6.82	289.16
		Обрамление проема			
2	ГОСТ 8510-86*	Уголок 50х32х4, L=3700 мм	4	8.88	35.52
		Сетка			
С-1	РСТ Уз 866-98	Сетка4с 8AIII-200 / 8AIII-200 480х480 см	1	94.8	94.8

1 – 1

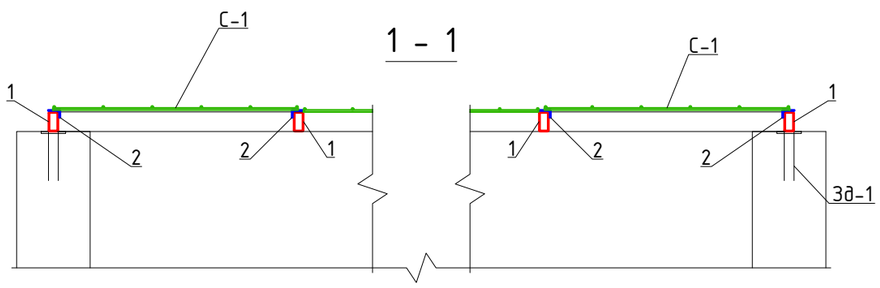

Общие указания по выполнению покрытия

1. Сварку производить электродами типа Э42А по ГОСТ 9764-75* монтажным швом по минимальной толшине свариваемых элементов.
2. При изготовлении конструкции огрунтовать за 2 раза грунтом ГФ-020 или ФЛ-03к. После установки окрасить эмалью ПФ-115 (18,3 м2)

Изм	Изм	№ док	Лист	Подпись	Дата
Директор		Эшмурадов Д			
ГИП		Эшмурадов А			
Разраб.		Абдуназаров А			

АС

Мирзаабадский район, МФЙ «Йўлдошобод» - реконструкция семейного врачебного пункта «Йўлдошобод» (приспособление существующего здания на 50 посещений к ОП 1-го типа).

Противопожарный водоем на 50м³

Стадия	Лист	Листов
РП	5	5

Покрытие противопожарного водоема. 1-1. Спецификация.

"INNOVATSION UMUMIY LOYIHA" ООО
г.Гулистан 2026 г.